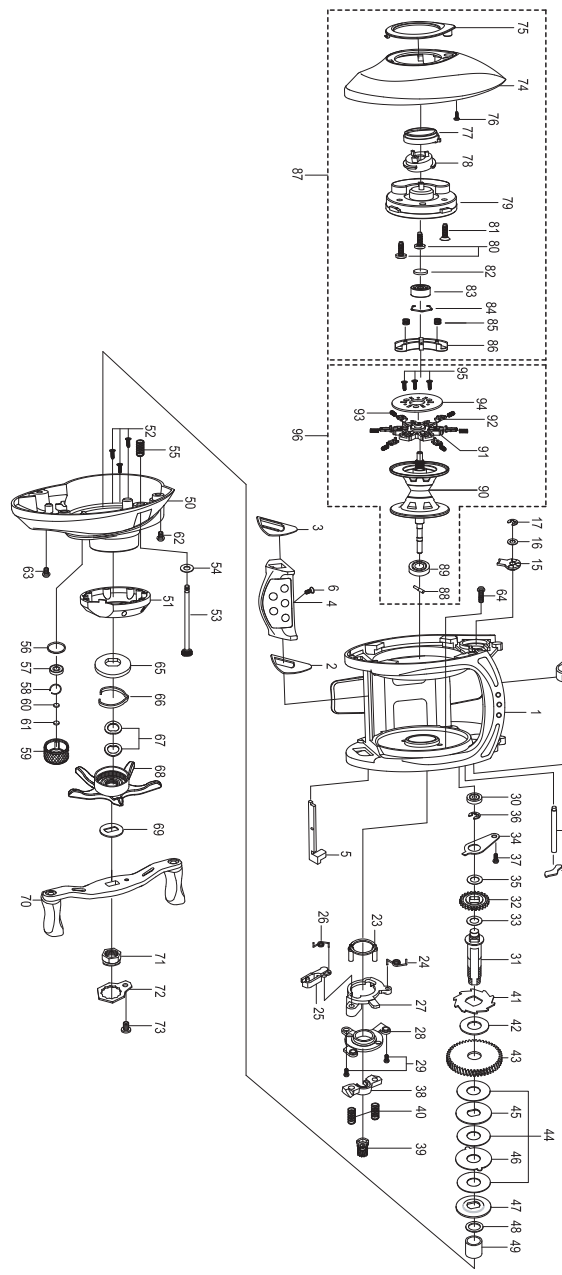

Please specify reel model number and number at the bottom of the frame when ordering parts.

FLUEGER® QUALITY SINCE 1881

PATRIARCH64LP 18 03

1152442,1203267

34-12668-6

ITEM	PART #	ITEM	PART #	ITEM	PART #
1	1200006	27	1125741	52	1185710
2	1125801	28	1125743	53	1185713
3	1125802	29	1125744	54	1133903
4	1185697	30	1185700	55	1125775
5	1124745	31	1132912	56	1185714
6	1124746	32	1125748	57	1185715
7	1185690	33	1125747	58	1185716
8	1125805	34	1125750	59	1185717
9	1185692	35	1125749	60	1125771
11	1125732	36	1124201	61	1125770
12	1125733	37	1125752	62	1125776
13	1137750	38	1125753	63	1125777
14	1204102	39	1125808	64	1185718
15	1125734	40	1116237	65	1185796
16	1185695	41	1125756	66	1125780
17	1124201	42	1125757	67	1117208
18	1125806	43	1185703	68	1200022
19	1125736	44	1125760	69	1185798
20	1144189	45	1125761	70	1200027
21	1185698	46	1125762	71	1200029
22	1125738	47	1125763	72	1200030
23	1125739	48	1144185	73	1200031
24	1200008	49	1185704	74	1200035
25	1125740	50	1200019	75	1185730
26	1125745	51	1185709	76	1144221
77	1185731				
78	1185732				
79	1185734				
80	1185735				
81	1125796				
82	1125797				
83	1187620				
84	1104790				
85	1185737				
86	1185739				
87	1200039				
88	1187619				
89	1187620				
90	1187898				
91	1187900				
92	1187888				
93	1187892				
94	1187902				
95	1187891				
96	1185727				
97	1204101				

ULTIMATE BRAKE SYSTEM™

With this patent pending design, an adjustable six-pin centrifugal brake system is combined with an externally adjustable magnetic brake system to provide a virtually limitless range of spool control settings. Both braking systems work in conjunction with each other to provide the ultimate casting experience. The primary function of the centrifugal brake system is to control spool speed and prevent backlash at the beginning of the cast when spool RPM's are the greatest. The magnetic brake system slows the spool down near the end of the cast to prevent line overrun. The centrifugal brakes are preset at the factory with 4 brakes on or "engaged" providing maximum braking from the centrifugal braking system. The brake weights can easily be locked or "disengaged" for a faster spool rotation to maximize your casting distance: the magnetic braking system is easily adjusted externally with the magnetic brake dial on the sideplate of the reel. For optimal casting performance, experiment with Ultimate Brake System™ for the set-up that best suits your fishing needs.

It is important to note that the brake weights must be set in opposing pairs to maintain a balanced. That is, a single weight should not be "engaged" or "disengaged" by itself. The possible combinations are as follows:

1. All six brake weights "engaged".

2. Four brake weights "engaged" and two brake weights "disengaged". ***Note: Reel ship with this setting***

3. Two brake weights "engaged" and four brake weights "disengaged".

4. All six brake weights "disengaged". ***Maximum braking is obtained when all six brake weights are in the "engaged" position.***

I-0003-09-01

U.S. Patent No. 6,409,112

Avec cette conception en instance de brevet, un système de freinage centrifuge à six tiges se joint à un système de freinage magnétique ajustable externe pour offrir une gamme virtuellement sans limite d'ajustement de contrôle de la bobine. Les deux systèmes de freinage fonctionnent conjointement pour offrir l'ultime expérience de lancer. La fonction primaire du système de freinage centrifuge est de contrôler la vitesse de la bobine et prévenir les rebondissements au début du lancer lorsque les tr/min de la bobine sont les plus hauts. Le système de freinage magnétique ralentit la bobine vers la fin du lancer pour prévenir le dépassement de la ligne. Les freins centrifuges sont réglés à l'usine avec 4 freins « engagés » offrant un freinage maximal du système de freinage centrifuge. Les poids des freins peuvent facilement être verrouillés ou « désactivés » pour une rotation plus rapide de la bobine et une distance de lancer maximum. Le système de freinage magnétique s'ajuste facilement à l'externe à l'aide du bouton magnétique du frein sur la plaque latérale du moulinet. Pour une performance de lancer optimale, faites des essais avec le Système de Freinage Ultime pour obtenir la configuration qui répond le mieux à vos besoins de pêche.
Autrement dit, un poids unique ne doit pas être engagé ou désengagé seul. Voici les combinaisons possibles : 1. Les six poids de freins sont « activés ». 2. Quatre poids de freins sont « activés » et deux poids de freins sont « désactivés ». **Remarque : Le moulinet est expédié avec l'ajustement suivant.** 3. Deux poids de freins sont « activés » et quatre poids de freins sont « désactivés ». 4. Les six poids de freins sont « désactivés ». **Vous obtiendrez un freinage maximum lorsque les six poids de freins sont dans la position « activés ».**

Con este diseño con patente pendiente, se combina un sistema de frenado centrífugo ajustable de seis clavijas con un sistema de frenado magnético ajustable externamente para proporcionar una gama virtualmente ilimitada de combinaciones de control del carrete. Ambos sistemas de frenado trabajan en conjunto con el otro para proporcionar lo último en experiencia al lanzar. La función primaria del sistema de frenado centrífugo es controlar la velocidad del carrete y prevenir los enredos al inicio del lanzamiento cuando las RPM (Revoluciones por Minuto) del carrete están al máximo. EL sistema de frenado magnético detiene el carrete cerca del final del lanzamiento para prevenir el rebase excesivo de la línea. Los frenos centrífugos están predeterminados en la fábrica con 4 frenos activados o "habilitados" proporcionando un frenado máximo desde el sistema de frenado centrífugo. Los pesos del freno se pueden bloquear fácilmente o ser "deshabilitados" para una rotación más rápida del carrete para maximizar su distancia de lanzamiento: el sistema de frenado magnético es fácilmente ajustado de modo externo con el disco del freno magnético sobre la placa lateral del carrete. Para un rendimiento óptimo del lanzamiento, experimente con Ultimate Brake System™ para encontrar la configuración que mejor se adapte a sus necesidades en la pesca.
Es importante notar que los pesos del freno deben ponerse en pares opuestos para mantener un balance. Esto es, no se debe "habilitar" o "deshabilitar" un sólo peso por sí mismo. Las combinaciones posibles son las siguientes: 1. Todos los seis pesos de freno "habilitados". 2. Cuatro pesos de freno "habilitados" y dos pesos de freno "deshabilitados". **Nota: Envío de bobina con esta configuración.** 3. Dos pesos de freno "habilitados" y cuatro pesos de freno "deshabilitados". 4. Todos los seis pesos de freno "deshabilitados". **El frenado máximo se obtiene cuando todos los seis pesos de freno están en la posición de "habilitado".**